マグネットグリッパー

SGM-SV ロボセット

把持面: Ø40 mm

METAL

SGM-SV ロボセット

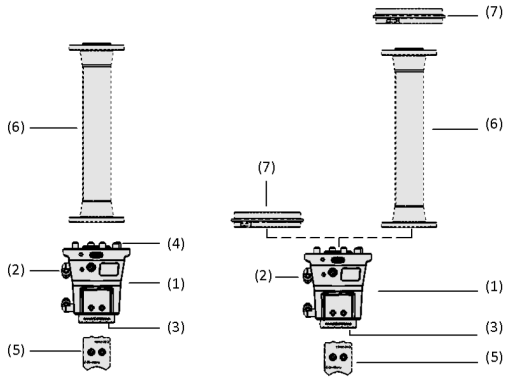

システムデザイン SGM-SV ロボセット

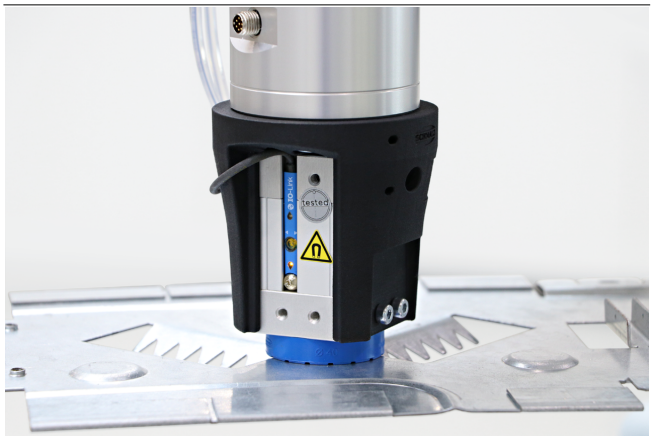

マグネットグリッパー SGM-SVを使用した穴の開いた薄鋼板の搬送

業界特有のアプリケーションへの適合性

アプリケーション

- マグネットグリッパーと軽量・協働ロボットとの接続を容易にするハンドセット
- 穴のある薄鋼板やレーザー加工後の鋼板など、複雑な形状のワークに対して高い把持力をもつマグネットグリッパー
- 金属ワークの搬送に好適
- 協働ロボットを使用した人との協働アプリケーションでの使用が可能

デザイン

- (1) 人間との協働作業にも対応し、磁石位置検出スイッチの後付けが可能なハウジング付きマグネットグリッパー SGM-SV
- (2) 圧縮エア接続口
- (3) 滑り防止リングが付属した把持面
- ロボットに直接取付可能なフランジ面 (4) 、各種ロボット向けの追加フランジ (7) を使用可能
- パイプなどの曲面状ワークを安定して把持するための補助パーツ (5)
- 深いケースなどへアプローチするための延長フランジ (6)

製品特徴

- 電気接続ケーブルや接続部品がワンセットになり、ロボットへの迅速かつ容易な取付が可能
- 永久磁石を用いた双安定機能により、停電時でも確実な把持状態を継続
- コンパクトかつ軽量設計のため、限られたスペースでも使用でき、ロボットへの負荷を軽減
- ワークの横滑りを防止する滑り止めリングが把持面に付属
- パラメータの設定や確認が容易なソフトウェア

© J. Schmalz GmbH / 技術的な変更がある場合がございます / 上で生成された 20.12.2023

シュマルツに連絡してください。 Schmalz K.K / 〒224-0027 横浜市都筑区大棚町3001-7/ +81 45 565-5150 / schmalz@schmalz.co.jp

SGM-SV ロボセット

把持面: Ø40 mm

発注コード SGM-SV ロボセット

ROB-SET SGM-SV	–	40		UR
1		2		3

1 – 製品仕様

タイプ	種類
ROB-SET SGM-SV	SGMロボセット

2 – グリッパーサイズ

タイプ	把持面
40	Ø 40 mm

3 – 適用ロボット

タイプ	種類
UR	ユニバーサルロボット社 (UR)

ハンドリングセット SGM-SVは組立済みで納品されます。納品内容は以下の通りです。

- マグネットグリッパー SGM-SV
- ロボットフランジ一体型樹脂製ハウジング (UR用)
- ワンタッチホースコネクタ
- ケーブルタイ

スペアパーツ: 滑り防止リング

アクセサリ: 磁石位置検出スイッチ、補助パーツ (曲面向け) 、各種ロボット接続用フランジ、延長フランジ、電源・エア供給用ケーブルセット (UR-Cap付属)

発注データ SGM-SV ロボセット

型式	製品コード
ROB-SET-SGM-SV-40 9409-1	10.01.17.00593

発注データ スペアパーツ SGM-SV ロボセット

型式	スペアパーツ	
ROB-SET-SGM-SV-40 9409-1	マグネットグリッパー (磁石位置検出センサ取付可能)	10.01.17.00229

型式	スペアパーツ	
ROB-SET-SGM-SV-40 9409-1	滑り防止リング	10.01.17.00137

発注データ アクセサリ SGM-SV ロボセット

型式		製品コード
フランジセットロボット 安川電機	SET ROB-SET 63 YASKAWA	10.01.17.00602
フランジセット ロボット ファナック	SET ROB-SET 31.5 FANUC	10.01.17.00603
フランジセットエクステンション ユニバーサルロボット	SET ROB-SET 50 9409-1 UR 200	10.01.17.00601
記録素子ダブルプリズム	ADP-E-TRI 40 SET	10.01.17.00604
近接スイッチ NPN	NAEH-SCHA SMAGN-NPN S050	10.01.17.00215
近接スイッチ PNP	NAEH-SCHA SMAGN-PNP S051	10.01.17.00199
バルブアッセンブリー	VENT-BGR 24V-DC E-KET 2,2M	10.01.45.00033
バルブアッセンブリー	VENT-BGR 24V-DC E-KET 1,8M	10.01.45.00032
電磁弁	EMVP 8 24V-DC 5/3 NO	10.05.02.00246
電磁弁用接続ケーブル（5m、PVC製）	ASK B-Form-C 5000 K-3P	21.04.06.00084
接続ケーブル、M12-4ソケット、5m、PUR、ストレート	ASK B-M12-4 5000 K-4P	21.04.05.00263
アダプタプラグ、M8-4オス、M12-4メス、ストレート	AD-ST-G S-M8-4 B-M12-4 A	21.04.05.00579
バキュームホース、外径ϕ4mm、内径ϕ2mm	VSL 4-2 PU MI-TR	10.07.09.00001
プッシュインフィッティング角度	STV-W G1/8-AG 4	10.08.02.00355

シュマルツに連絡してください。 Schmalz K.K / 〒224-0027 横浜市都筑区大棚町3001-7/ +81 45 565-5150 / schmalz@schmalz.co.jp

SGM-SV ロボセット

把持面: Ø40 mm

テクニカルデータ SGM-SV ロボセット

型式	サイズ	用	本体質量 [kg]
ROB-SET-SGM-SV-40 9409-1	40	電気接続ケーブル	0.35

デザインデータ SGM-SV ロボセット

型式	D [mm]	d [mm]	d1 [mm]	Dmk [mm]	G1	H [mm]	H1 [mm]	LG1	角度 [°]	W [°]
ROB-SET-SGM-SV-40 9409-1	75	4	6.1	50	M6-M	74	84	7	45	15

マルチメディアによる製品紹介

メディア	リンク
製品紹介映像	https://vimeo.com/555701931 https://vimeo.com/580770598

シュマルツに連絡してください。 Schmalz K.K / 〒224-0027 横浜市都筑区大棚町3001-7/ +81 45 565-5150 / schmalz@schmalz.co.jp